PELER 4D

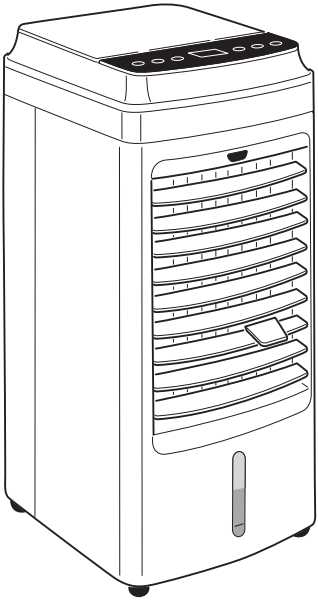

INSTRUCȚIUNI DE INSTALARE, UTILIZARE ȘI ÎNTREȚINERE **RO**

INSTRUCTIONS FOR INSTALLATION, USE AND MAINTENANCE **IO** **EN**

OLIMPIA SPLENDID
HOME OF COMFORT

RO

AVERTIZĂRI

1. Acest aparat poate fi utilizat de copii cu vârsta de la 8 ani și peste și de persoane cu capacități fizice, senzoriale sau mentale reduse sau cu lipsă de experiență și cunoștințe, dacă au primit supraveghere sau instrucțiuni privind utilizarea aparatului într-un mod sigur și înțeleg pericolele implicate. Copiii nu se vor juca cu aparatul. Curățarea și întreținerea utilizatorului nu trebuie efectuate de copii fără supraveghere. (se aplică pentru țările europene).
2. Acest aparat nu este destinat utilizării de către persoane (inclusiv copii) cu capacități fizice, senzoriale sau mentale reduse sau cu lipsă de experiență și cunoștințe, cu excepția cazului în care acestea au fost supravegheate sau instruite cu privire la utilizarea aparatului de către o persoană responsabilă pentru siguranța lor. . (se aplică pentru alte țări, cu excepția țărilor europene).
3. Dacă cablul de alimentare este deteriorat, acesta trebuie înlocuit de către producător sau de către serviciul său de asistență tehnică sau de către personal calificat similar, pentru a preveni orice risc pentru utilizator.
4. Pentru a preveni orice risc de electrocuție, este esențial să deconectați ștecherul de la priză înainte de a efectua orice operațiune de întreținere a aparatului.
5. Pentru funcționarea corectă a aparatului, respectați distanțele minime și indicațiile scrise în acest manual (vezi figura B).
6. Pentru conectarea electrică corectă a aparatului, urmați indicațiile din paragraful 2.3.

EN

WARNINGS

1. This appliance can be used by children aged from 8 years and above and person with reduced physical, sensory or mental capabilities or lack of experience and knowledge if they have been given supervision or instruction concerning use of the appliance in a safe way and understand the hazards involved. Children shall not play with the appliance. Cleaning and user maintenance shall not be made by children without supervision. (be applicable for the European Countries).
2. This appliance is not intended for use by persons (including childern) with reduced physical, sensory or mental capabilities or lack of experience and knowledge, unless they have been given supervision or instruction concerning use of the appliance by a person responsible for their safety. (be applicable for other countries except the European Countries).
3. If the power cable is damaged, it must be replaced by the manufacturer or by its technical support service or by similarly qualified personnel, to prevent any risk to the user.
4. To prevent any electrocution risk, it is essential to disconnect the plug from the power socket before performing any maintenance operation on the appliance.
5. For the correct operation of the appliance, observe the minimum distances and the indications written in this manual (see figure B).
6. For the correct electrical connection of the appliance, follow the indications in paragraph 2.3.

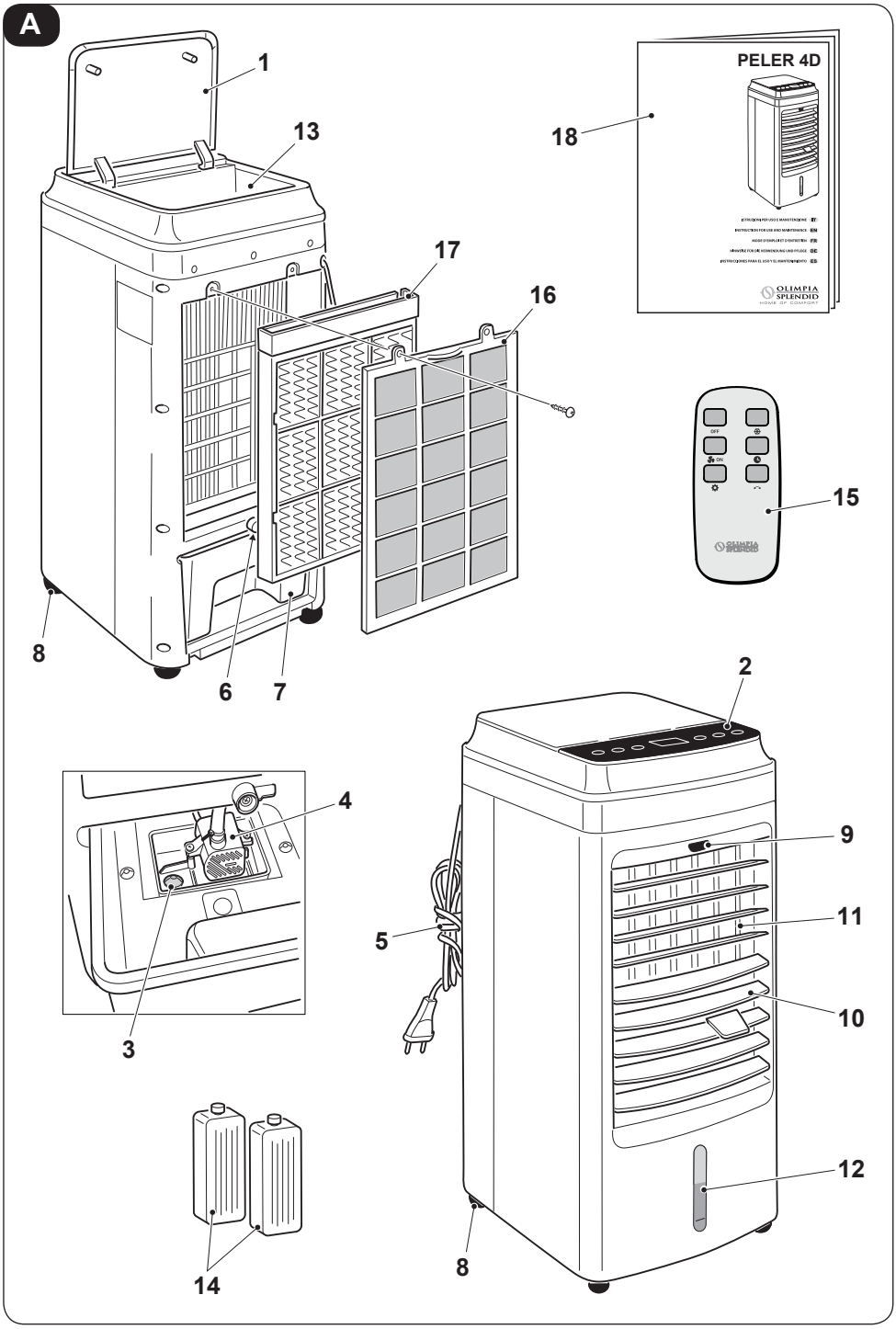
A
1
13
17
16
18
PELER 4D
OLIMPIA SPLENDID
HOME OF COMFORT
15
8
6
7
2
4
9
5
11
10
3
12
14
8

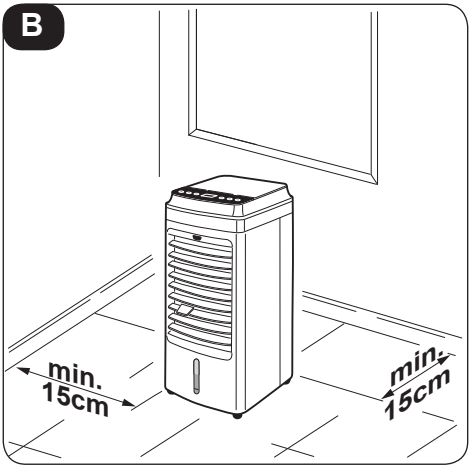
B
min.
15cm
min.
15cm

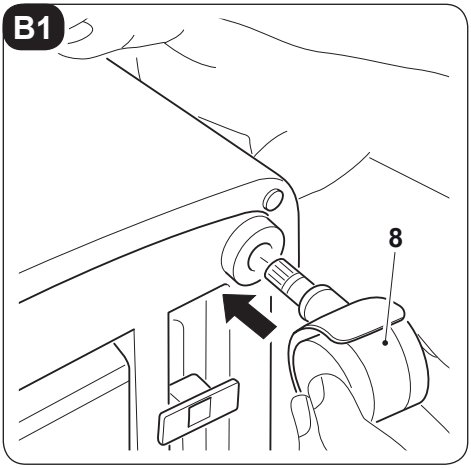
B1
8

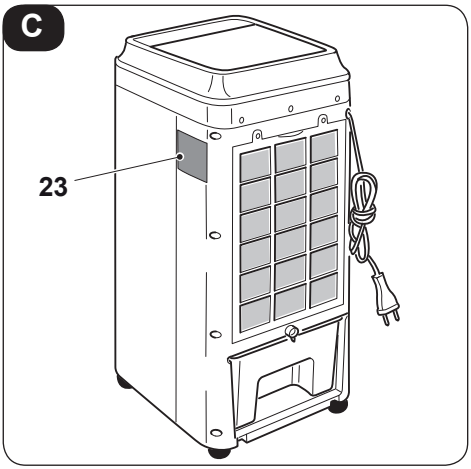
C
23

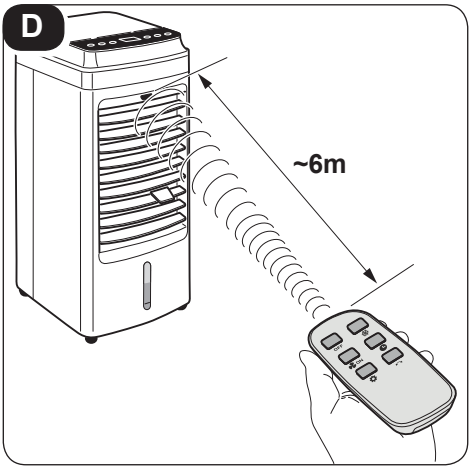
D
~6m

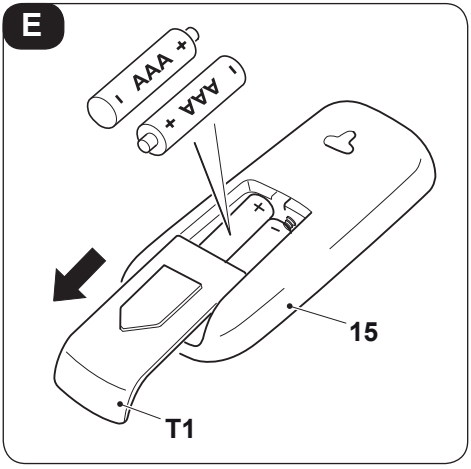
E
AAA
AAA
15
T1

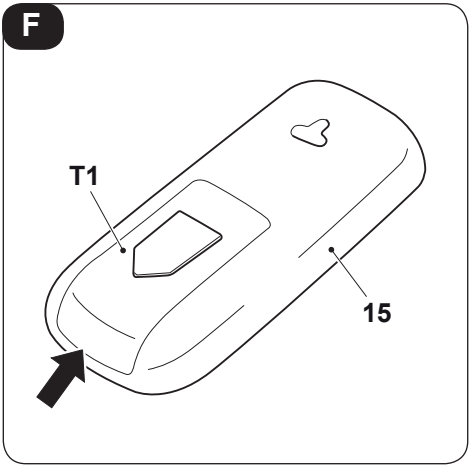
F
T1
15

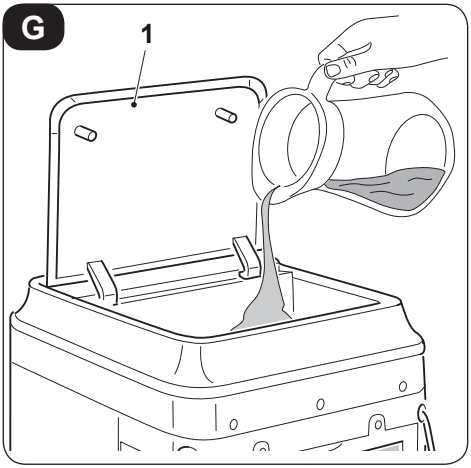
G
1

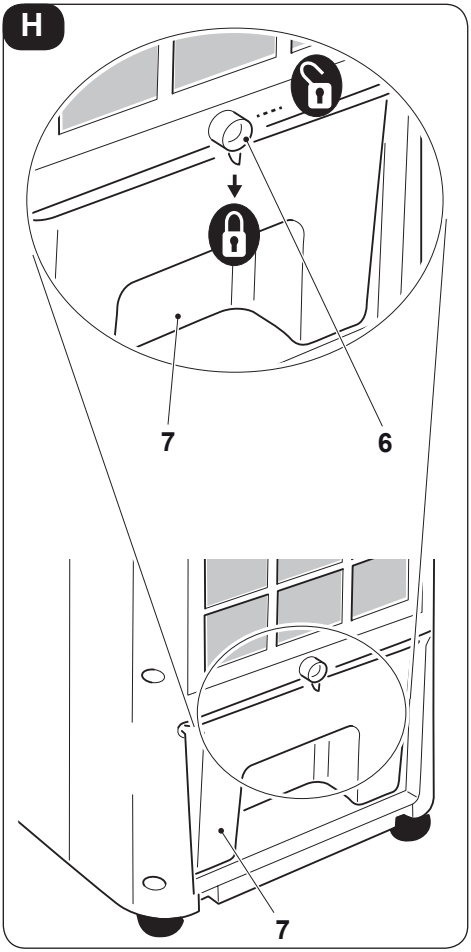
H
7
6
7

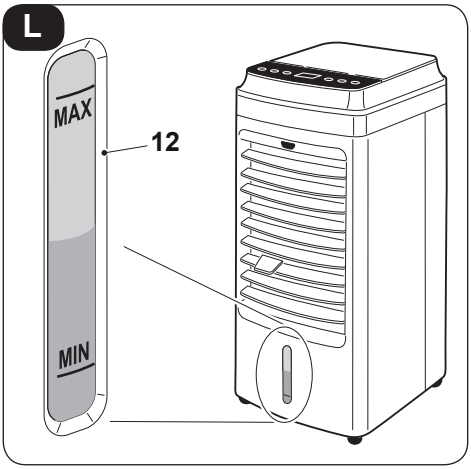
L
MAX
MIN
12

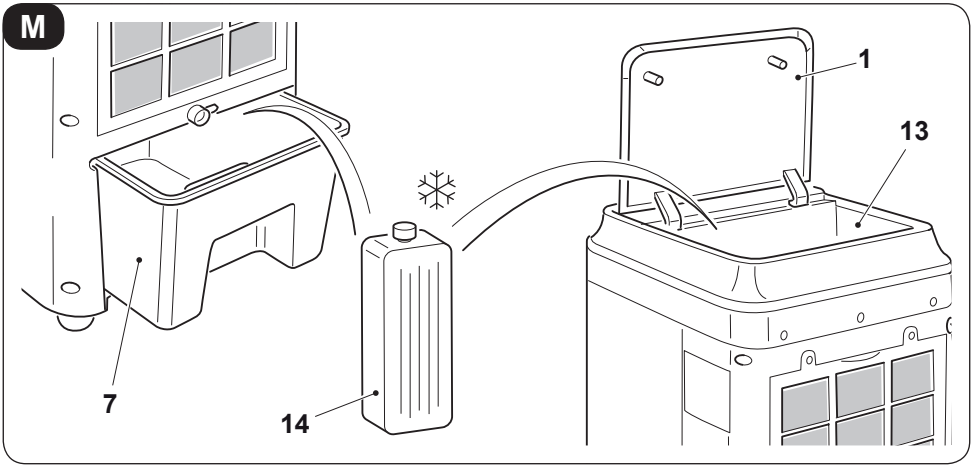
M
1
13
7
14

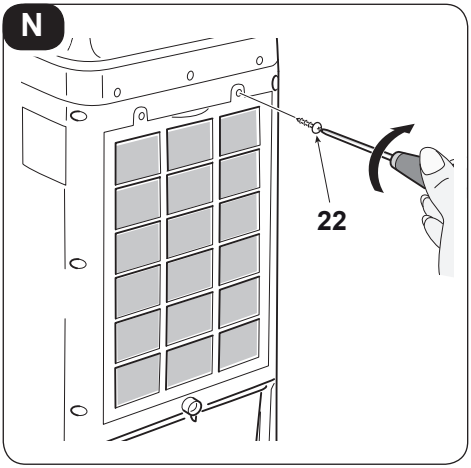
N
22

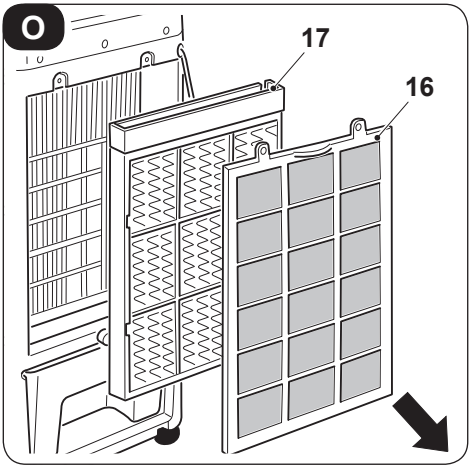
O
17
16

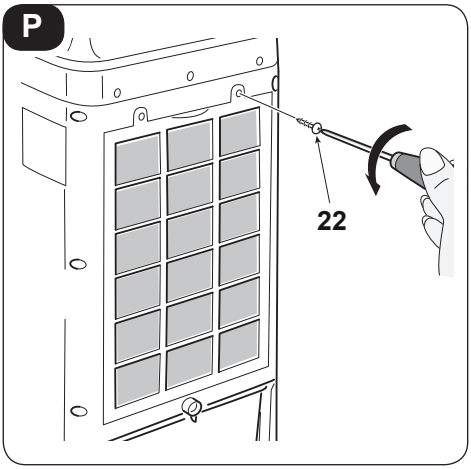
P
22

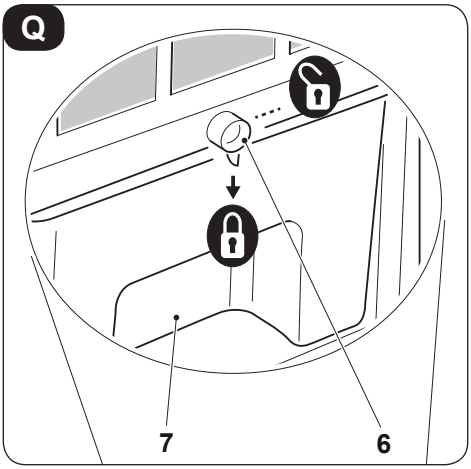
Q
7
6

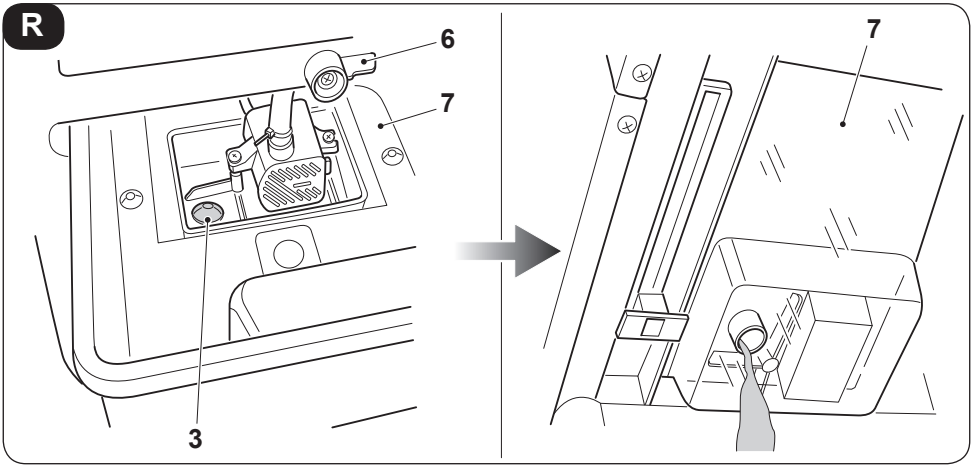
R
6
7
3
7

ILUSTRAȚII

Ilustrațiile sunt grupate pe paginile inițiale ale manual

INDEX PRINCIPAL

Indexul principal al acestui manual este dat pe pagina**„EN-3”**

ROMÂNĂ

0 - AVERTIZARE

0.1 - Informații generale

În primul rând, dorim să vă mulțumim pentru că ați ales aparatul nostru.

0,2 - SIMBOLURI

Pictogramele din capitolul următor oferă informațiile necesare pentru utilizarea corectă și sigură a mașinii într-un mod rapid, inconfundabil.

Serviciu
Se referă la situațiile în care ar trebui să informați departamentul SERVICE din companie:
SERVICIUL TEHNIC CLIENȚI

Index
Paragrafele marcate cu acest simbol conțin informații și recomandări foarte importante, în special în ceea ce privește siguranța.
Nerespectarea acestora poate duce la:
- pericol de rănire a operatorilor
- pierderea garantiei
- refuzul răspunderii din partea producătorului.

Mâna ridicată
Se referă la acțiuni care în mod absolut nu trebuie efectuate.

Pericol de înaltă tensiune
Semnalează personalului că operațiunea descrisă poate provoca electrocutare dacă nu este efectuată conform regulilor de siguranță.

Pericol generic
Se informează personalul în cauză că în cazul în care operațiunea nu este efectuată cu respectarea normelor de siguranță, prezintă riscul de a suferi daune fizice.

PERICOL DATORAT CĂLDURII
Se informează personalul în cauză că în cazul în care operațiunea nu se desfășoară cu respectarea normelor de siguranță, prezintă riscul de arsuri din cauza contactului cu componentele la temperaturi foarte ridicate.

Nu acoperă
Indică personalului în cauză că este interzisă acoperirea aparatului, pentru a preveni supraîncălzirea.

ATENŢIE
- Indică faptul că acest document trebuie citit cu atenție înainte de instalarea și/sau utilizarea aparatului.
- Indică faptul că personalul de asistență trebuie să manipuleze aparatul urmând manualul de instalare.

ATENŢIE
- Indică faptul că pot fi adăugate informații suplimentare manuale.
- Indică faptul că informațiile sunt disponibile în manualul de utilizare sau în manualul de instalare.

ATENŢIE
Indică faptul că personalul de asistență trebuie să manipuleze aparatul urmând manualul de instalare.

ROMÂNĂ

INDEX PRINCIPAL

0 - AVERTIZĂRI 1

1 - CARACTERISTICI PRINCIPALE ŞI FUNCŢIONARE 10

2 - INSTALARE..... 11

3 - UTILIZAREA APARATORULUI..... 12

4 - ÎNTREŢINERE ŞI CURĂŢARE 19

5 - ÎNAINTE DE DEPOZITAREA APARATORULUI
LA sfârşitul sezonului 21

6 - ELIMINAREA 22

7 - SPECIFICAŢII..... 22

0.3 - AVERTIZĂRI GENERALE

CÂND UTILIZAŢI ECHIPAMENTE ELECTRICE, TREBUIE ÎNTOTDEAUNA RESPECTATE PRECAUŢIILE DE BAZĂ DE SIGURANŢĂ PENTRU A REDUCE
RISCURI DE INCENDIU, ELECTRICE ŞI RĂNIRI, INCLUSIV
CA URMARE A:

1. Acest document este limitat în utilizare la termenii legii și nu poate fi copiat sau transferat către terți fără autorizarea expresă a producătorului, OLIMPIA SPLENDID. Mașinile noastre pot fi modificate și unele piese pot apărea diferite de cele prezentate aici, fără ca acest lucru să afecteze în vreun fel textul manualului.

2. Citiți cu atenție acest manual înainte de a efectua orice operațiune (instalare, întreținere, utilizare) și urmați instrucțiunile conținute în fiecare capitol.

3. Păstrați manualul cu grijă pentru referințe viitoare.

4. După îndepărtarea ambalajului, verificați dacă aparatul este în stare perfectă. Materialele de ambalare nu trebuie lăsate la îndemâna copiilor, deoarece pot fi periculoase.

5. PRODUCĂTORUL NU ESTE RESPONSABIL PENTRU PREJUDICIILE PERSOANELOR SAU PROPRIETĂȚII CAUZATE DIN NERESPECTAREA INSTRUCȚIUNILOR DIN ACEST MANUAL.

6. Producătorul își rezervă dreptul de a face orice modificări pe care le consideră recomandate modelelor sale, deși caracteristicile esențiale descrise în acest manual rămân aceleași.

7. Nerespectarea instrucțiunilor conținute în acest manual și utilizarea unității cu temperaturi care depășesc intervalul de temperatură permis va invalida garanția.

8. Întreținerea de rutină a filtrelor și curățarea generală externă poate fi efectuată de către utilizator deoarece aceste operațiuni nu sunt dificile sau periculoase.

9. La montaj și la fiecare operațiune de întreținere, este necesar să se respecte precauțiile indicate în acest manual și pe etichetele amplasate în interiorul sau pe aparat, precum și să se ia toate măsurile de precauție sugerate de bunul simț și de Reglementările de siguranță în forță în țara de instalare.

10. Deconectați aparatul în timpul umplerii și curățării.

11. În cazul înlocuirii pieselor, utilizați numai piese originale OLIMPIA SPLENDID.

12. Nu folosiți detergenți lichizi sau corozivi pentru a curăța unitatea, nu pulverizați apă sau alte lichide pe unitate, deoarece acestea pot deteriora componentele din plastic sau chiar provoca șocuri electrice.

13. În cazul unor anomalii de funcționare (de exemplu: zgomot anormal, miros neplăcut, fum, creștere anormală a temperaturii, dispersii electrice etc.), opriți imediat aparatul și deconectați ștecherul de la priză.

Pentru lucrări de reparații contactați numai centrele de service tehnic autorizate de producător și solicitați utilizarea pieselor de schimb originale. Nerespectarea acestui lucru poate afecta siguranța aparatului.

14. Nu deconectați ștecherul în timpul funcționării. Pericol de incendiu sau electrocutare.

15. Nu așezați obiecte grele sau fierbinți deasupra aparatului.

16. Înainte de conectarea electrică a aparatului, asigurați-vă că datele plăcuței corespund cu cele ale rețelei de distribuție. Placa (23) este amplasată pe părțile laterale ale aparatului (Fig.C).

17. Instalați aparatul conform instrucțiunilor producătorului. O instalare incorectă poate cauza daune persoanelor, animalelor sau bunurilor pentru care producătorul nu își asumă responsabilitatea.

18. Dacă ștecherul aparatului este incompatibil cu priza, solicitați înlocuirea prizei cu una adecvată de către un tehnician calificat, care trebuie să se asigure că secțiunea cablurilor prizei este compatibilă cu puterea absorbită de aparat. Nu recomandăm utilizarea adaptoarelor și/sau a cablurilor prelungitoare. În cazul în care nu pot fi evitate, ele trebuie să respecte reglementările de siguranță în vigoare, iar puterea lor (A) nu trebuie să fie sub puterea maximă a aparatului.

19. Acest aparat nu este destinat să funcționeze printr-un temporizator extern sau cu un sistem separat de control de la distanță.

20. Utilizați întotdeauna și numai aparatul în poziție verticală.

21. Nu obturați în niciun fel grilajele de admisie și de evacuare a aerului.

22. Nu introduceți obiecte străine în grilajele de admisie și de evacuare a aerului, deoarece acest lucru va crea riscul de electrocutare, incendiu sau deteriorare a aparatului.

23. Nu utilizați aparatul:
- cu mâinile ude sau umede;
- desculț.

24. Nu trageți de cablul de alimentare sau de aparatul în sine pentru a scoate ștecherul din priză.

25. Nu utilizați unitatea în zone unde temperatura este extrem de ridicată sau scăzută, unde poate fi expus la lumina directă a soarelui.

26. Nu utilizați unitatea în apropierea lichidelor inflamabile sau în atmosfere explozive.

27. Nu pulverizați insecticid sau gaze inflamabile în apropierea aparatului.

28. Așezați întotdeauna aparatul pe o suprafață stabilă, plană și nivelată.

29. Lăsați cel puțin 15 cm spațiu liber pe ambele părți și în spatele aparatului și lăsați cel puțin 30 cm spațiu liber deasupra acestuia (Fig.B).

30. Nu așezați aparatul lângă o priză.

31. Priza trebuie să fie ușor accesibilă, astfel încât ștecherul să poată fi scos cu ușurință în caz de urgență.

32. Nu manipulați ștecherul cu mâinile ude.

33. Nu îndoiți, răsuciți, trageți sau deteriorați excesiv cablul de alimentare.

34. Nu treceți cablul sub covoare, nu aruncați covoare sau șnuri etc. Aranjați cablul departe de zonele de trafic, astfel încât să nu se împiedice.

35. Deconectați cablul atunci când unitatea nu este utilizată pentru o perioadă lungă de timp și/sau când nimeni nu este acasă.

36. Nu folosiți aparatul în aer liber sau pe suprafețe umede. Evitați să aruncați lichide pe aparat. Nu folosiți aparatul lângă chiuvete și robinete.

37. Nu scufundați aparatul în apă sau în alte lichide.

38. Schimbați apa frecvent pentru a o menține curată.

39. Această unitate nu trebuie expusă la picurare sau stropire de apă.

40. Nu instalați unitatea într-un spațiu restrâns, cum ar fi o bibliotecă sau un dulap încorporat.

41. Opriți și deconectați unitatea înainte de a umple cu apă. Asigurați-vă că apa este sub linia „MAX” a nivelului apei.

42. Unitatea nu trebuie reglată sau reparată de nimeni, cu excepția tehnicienilor de specialitate.

43. Pentru a reduce riscul de incendiu sau de electrocutare, nu utilizați acest produs lângă niciun alt dispozitiv electronic.

44. Evitați poziționarea produsului în aer liber. Nu suflați aer direct către oameni, în special către copii și vârstnici.

45. Asigurați-vă că ștecherul este întotdeauna complet introdus în priză.

46. Nivelul apei din rezervor (7) nu trebuie să fie mai mic decât nivelul minim recomandat atunci când răcirea/umidificatorul funcționează.

47. După ce ați umplut rezervorul (7) cu apă, nu vă înclinați și nici nu loviți de aparat în timpul deplasării, pentru a evita stropirea cu apă.

48. Dacă aparatul nu a fost folosit pentru o perioadă îndelungată de timp cu apă în rezervor (7), deconectați ștecherul de la priză, goliți și curățați rezervorul înainte de al reutiliza.

49. Este sever interzisă îndepărtarea sau instalarea filtrului de aer (16) sau a filtrului de hârtie umedă (17) în timp ce funcția umidificatorului funcționează.

50. Curăţaţi aparatul cu o cârpă umedă; nu utilizați produse sau materiale abrazive. Consultați paragraful corespunzător pentru curățarea filtrelor.

51. Cea mai frecventă cauză a supraîncălzirii este depunerea de praf sau scame în aparat. Îndepărtați în mod regulat aceste acumulări prin deconectarea aparatului de la priză și aspirarea rețelelor.

52. Nu utilizați aparatul în medii supuse schimbărilor semnificative de temperatură, deoarece se poate forma condens în interiorul aparatului.

53. Instalați aparatul la cel puțin 2 metri de alte dispozitive electronice (TV, radio, computer, dvd player etc.) pentru a evita perturbările.

54. Nu folosiți aparatul dacă tocmai a fost pulverizat gaz insecticid în încăpere sau în prezența tămâiei, vapori chimici sau reziduuri uleioase.

55. Nu folosiți aparatul dacă filtrele nu sunt poziționate corect.

56. Dezasamblarea, repararea sau reconversia efectuată de o persoană neautorizată ar putea cauza daune grave și va anula garanția producătorului.

57. Nu utilizați aparatul în caz de defecțiuni sau defecțiuni, dacă cablul sau ștecherul sunt deteriorate sau dacă a fost scăpat sau deteriorat în vreun fel. Opriți aparatul, deconectați ștecherul din priză și lăsați-l să fie verificat de personal calificat profesional.

58. Nu dezasamblați și nici nu modificați aparatul.

59. Repararea singur a aparatului este extrem de periculoasă.

60. Dacă nu mai doriți să utilizați acest aparat, acesta trebuie să devină inoperant prin tăierea cablului de alimentare după scoaterea ștecherului din priză. Părțile periculoase ale aparatului trebuie să fie inofensive, mai ales că există riscul ca copiii să se joace cu el.

0.4 - UTILIZARE CORECTA

- **Aparatul trebuie folosit doar pentru reîmprospătare, răcire și umidificare, cu unicul scop de a face temperatura din încăpere confortabilă.**

- **Acest aparat este destinat numai pentru uz casnic sau similar.**

- **O utilizare necorespunzatoare a aparatului cu posibile daune cauzate persoanelor, lucrurilor sau animalelor il elibereaza de orice responsabilitate pe OLIMPIA SPLENDID.**

0,5 - ZONE PERICULOASE

- **Aparatul nu trebuie instalat în locuri cu gaze inflamabile, gaze explozive sau exces de umiditate (spălătorii, sere etc.), sau în locuri cu alte mașini care generează o sursă puternică de căldură, în apropierea unei surse de apă sărată sau sulfuroasă. apă.**

- **NU folosiți gaz, benzină sau alte lichide inflamabile în apropierea aparatului.**

- **Utilizaţi numai componentele furnizate. Utilizarea pieselor nestandardizate poate cauza scurgeri de apă, șocuri electrice, incendii și răni sau deteriorarea lucrurilor.**

Acest produs trebuie utilizat exclusiv conform specificațiilor indicate în acest manual. Utilizare diferită de cea specificată, poate provoca răni grave. PRODUCĂTORUL NU ESTE RESPONSABIL PENTRU RĂNIREA/DETERMINAREA PERSOANELOR/OBIECTELOR DERIVATE DIN NERESPECTAREA REGULĂRILOR CONTINUTE ÎN ACEST MANUAL.

1 - CARACTERISTICI PRINCIPALE ȘI FUNCȚIONARE

- Functii de racire si umidificator;
- Functie timer: de la 1 la 8h;
- Telecomanda cu infrarosu;
- Refacerea nivelului cu adaos de apă din partea de sus sau prin îndepărtarea rezervorului;
- Trei niveluri de viteză: mare, medie și scăzută;
- Modul ventilator: Normal, natural și somn;
- Comenzi tactile;
- Direcția de curgere verticală manuală, direcția de curgere orizontală automată;
- Ușor de mutat datorită roților de piruetă;
- Avertizare acustică apăsare taste.

1.1 - ASPECT ȘI FUNCȚII (Fig.A)

1 - Capac de umplere cu apă

2 - Panou de control

3 - Capac

4 - Pompă de apă

5 - Cablu de alimentare

6 - Cârlig de fixare rezervor de apă

7 - Rezervor de apă

8 - Rotile

9 - Receptor telecomandă

10 - Clapeta orizontala

11 - Clapa verticală

12 - Indicator de nivel al apei

13 - Compartiment superior pentru apă

14 - Cutie de gheață (2)

15 - Telecomandă

16 - Filtru de aer

17 - Filtru de hârtie

18 - Broșură de instrucțiuni

2 - INSTALARE

2.1 - MANIPULAREA APARATULUI

- **Transportul și manipularea aparatului trebuie efectuate în poziție verticală.**
- **Rasturnați aparatul și asamblați cele patru roți (8) în locurile lor, împingându-le până la introducerea completă (Fig.B1).**

ROMÂNĂ

PRUDENȚĂ

Mutarea răcitorului pe podele delicate (de exemplu, podea din lemn):

- ***Goliţi compartimentele de apă.***
- ***Aveți mare grijă când mutați răcitorul, deoarece roțile ar putea marca podeaua. Deși roțile sunt fabricate dintr-un material rigid și sunt pivotante, ele se pot deteriora prin utilizare sau murdărie excesivă.***

Este recomandat să verificați dacă roțile sunt curate și că se pot mișca liber.

2.2 - AVERTIZĂRI

Nerespectarea celor de mai jos poate cauza daune aparatului.

A. Instalați aparatul pe o suprafață plană, stabilă și pe podea.

b. Aparatul trebuie conectat numai la prize cu împământare.

c. Asigurați-vă că perdelele sau alte obiecte nu obstrucționează filtrele de aspirație a aerului.

d. Asigurați-vă că păstrați o distanță minimă de 15 cm (Fig.B) între răcitor și figurile adiacente.

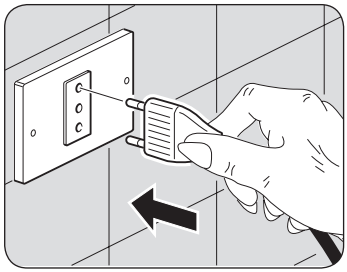

e.Aparatul trebuie întotdeauna activat, acordând atenție că nu există obstacole pentru aspirarea și ieșirea aerului.

f.Nu folosiți aparatul în locuri folosite ca spălătorie.

g.Aparatul trebuie instalat numai în locuri uscate.

h.Răcitorul nu trebuie pornit în prezența materialelor periculoase, aburilor sau lichidelor.

i.Curățați filtrele de aer cel puțin o dată pe săptămână.

2.3 - CONECTARE ELECTRICA

Aparatul este echipat cu un cablu de alimentare cu priza.
Înainte de a conecta răcitorul, asigurați-vă că:

- Valorile tensiunii și frecvenței puterii corespund cu cele specificate pe plăcuța aparatului.
- Linia de alimentare este echipată cu o conexiune la pământ eficientă și este dimensionată corect pentru consumul maxim de energie al răcitorului.

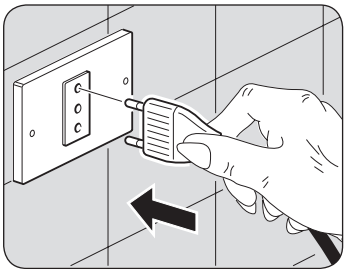

3 - UTILIZAREA APARATULUI

Modurile de funcționare a aparatului pot fi selectate fie folosind telecomanda furnizată, fie panoul de control.
Recepția funcției selectate este confirmată de emiterea unui „bip” de către sonerie.

3.1 - PANOUL DE CONTROL ȘI TELECOMANDA (Fig.1)

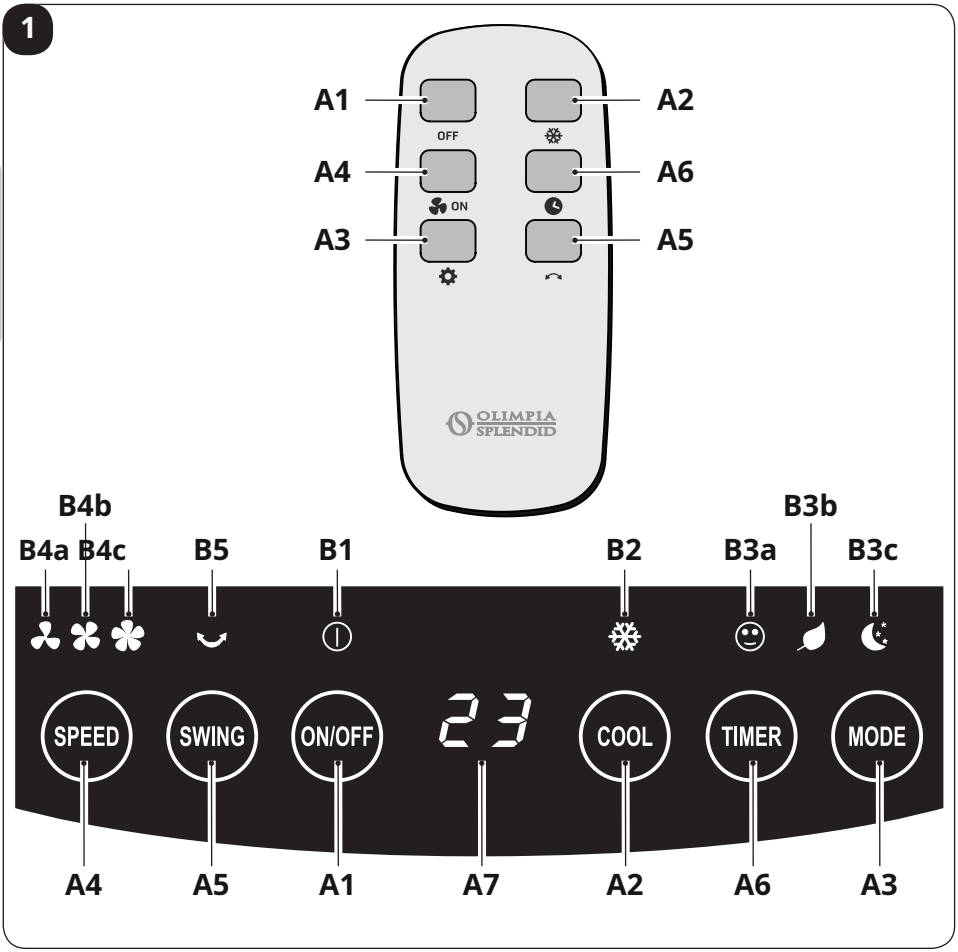

A1. **PE/OFF**cheie
A2. Tasta pentru răcire/umidificator
A3. Tasta de mod
A4. Tasta pentru viteza aerului
A5. Tasta de oscilație
A6. Tasta temporizatorului
A7. Afișa
B1. Aparat**PE/OFF**LED

B2.LED pentru răcire/umidificator **B3a.**„LED mod normal”. **B3b.**„LED mod natural”. **B3c.**„LED mod de odihnă **B4a.**LED de viteza redusa **B4b.**LED de viteza medie **B4c.**LED de mare viteză **B5.**LED de oscilatie

3.2 - UTILIZAREA TELECOMANDEI

Telecomanda livrată cu aparatul este instrumentul care vă va permite să utilizați aparatul în cel mai confortabil mod posibil.

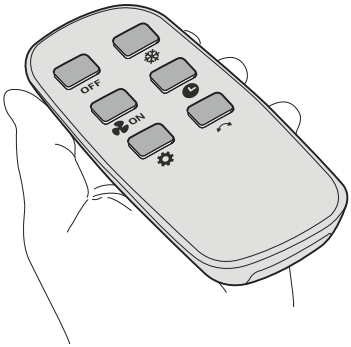

Trebuie tratat cu grijă și în special:

- Păstrați-l uscat (nu îl curățați cu apă și nu îl lăsați în aer liber pe vreme rea).
- Evitați să-l scăpați sau să îl loviți.
- Păstrați-l departe de lumina directă a soarelui.

• Telecomanda funcționează prin intermediul unui fascicul infraroșu.
• Evitați obstacolele între telecomandă și aparat în timpul utilizării.
• Dacă alte aparate din cameră au telecomenzi (TV, stereo, etc...), pot exista interferențe.
• Luminile electronice și fluorescente pot interfera cu transmisiile dintre telecomandă și aparat.
• Scoateţi bateriile în caz de neutilizare prelungită a telecomenzii.

3.2.a - Introducerea bateriilor

Bateriile sunt furnizate împreună cu mașina.
Pentru a introduce corect bateriile:
A. Scoateți capacul compartimentului bateriilor (T1) (figura E). **b**. Introduceți bateriile în compartimentul corespunzător (Fig.E).

verificați polaritatea indicată în partea de jos a compartimentului.

c. Închideți corect compartimentul (Fig.F).

3.2.b - Înlocuirea bateriilor

Înlocuiți bateriile când nu mai auziți un bip de la aparat când apăsați orice tastă de pe telecomandă.

Utilizați întotdeauna baterii noi.
Utilizarea bateriilor vechi sau diferite ar putea genera o funcționare defectuoasă a telecomenzii.

ROMÂNĂ

Telecomanda folosește două baterii alcaline uscate de 1,5 V (AAA.) (Fig.E).

Când înlocuiți bateriile, înlocuiți ambele și aruncați bateriile uzate în centrele de colectare adecvate și conform legii.

- Dacă telecomanda nu este utilizată timp de câteva săptămâni sau mai mult, scoateți bateriile.
  Orice scurgere de la baterii ar putea deteriora telecomanda.

Nu reîncărcați sau dezasamblați bateriile. Nu aruncați bateriile în foc.
Pot arde și exploda.

Dacă lichidul bateriei cade pe piele sau pe haine, spălați bine cu apă curată. Nu utilizați telecomanda cu baterii care s-au scurs. Produsele chimice conținute în baterii pot provoca arsuri sau alte riscuri pentru sănătate.

3.2.c - Locația telecomenzii

Țineți telecomanda într-o poziție din care semnalul să poată ajunge la receptorul aparatului (distanța maximă este de aprox. 6 metri - cu bateriile încărcate) (figura D).

Prezența obstacolelor (mobilier, perdele, pereți etc.) între telecomandă și aparat reduce raza de acțiune a telecomenzii.

3.3 - UTILIZAREA APARATULUI

Lucrați după cum urmează pentru a utiliza aparatul.

3.3.a - Operațiuni preliminare

- ***Așezați aparatul pe o bază stabilă și neînclinată, la cel puțin 15 cm. de la perete sau de la orice alt obiect, pentru a asigura circulatia corecta a aerului. Așezați-l pe o suprafață rezistentă la apă încă din***

eventualele scurgeri de apă ar putea deteriora mobilierul sau podeaua.

- ***Nu așezați aparatul direct pe covoare, prosoape, pături sau alte suprafețe absorbante.***
- ***Introduceți ștecherul în priză; aparatul emite un bip și pe afișaj se afișează temperatura camerei în °C și simbolul „B1”.***

Înainte de conectarea electrică a aparatului, asigurați-vă că datele plăcuței corespund cu cele ale rețelei de distribuție a energiei electrice.

ROMÂNĂ

3.3.b - Umplere

Este necesar să adăugați apă în rezervor (7) înainte ca funcția de răcire/umidificator să fie activată.

Apa poate fi adăugată din partea superioară a aparatului sau prin deschiderea rezervorului de apă (7):

Asigurați-vă că capacul (fig. A - poz.3) este poziționat corect.

- Pentru a adăuga apă din partea superioară, deschideți capacul (1) (fig. G), turnați încet apă în compartiment (7), apoi închideți din nou capacul (1).
- Pentru deschiderea rezervorului de apă (7) (fig. H):
  - rotiți cârligul (6) cu 90° (fig.H);
  - glisaţi rezervorul afară (7);
  - Turnați apă în compartiment (7);
  - puneți rezervorul (7) în aparat și rotiți cârligul (6) în jos (fig.H).

  - Verificaţi nivelul apei din rezervor (7) prin indicatorul de nivel al apei (12) (fig.L).

- ***Nu umpleți rezervorul (7) peste nivelul maxim indicat.***
- ***Folosiți întotdeauna apă curată.***
- ***Aparatul poate produce un miros ușor sau apa din rezervor (7) poate fi ușor colorată la prima utilizare; aceste evenimente sunt normale și absolut inofensive pentru sănătatea utilizatorului.***

3.4 - INSTRUCȚIUNI DE UTILIZARE

A.Introduceți ștecherul în priză.

Când aparatul este pornit pentru prima dată, veți auzi un bip și va intra în stand-by. Toate butoanele vor fi dezactivate, cu excepția celui ON/OFF.

Funcțiile pot fi activate sau modificate fie de la panoul de control, fie de la telecomandă.

ROMÂNĂ

b.Apăsați th**ON/OFF**tasta (A1) pentru a porni aparatul (se aude un bip).

c. ON/OFFtasta (A1) din nou pentru a opri aparatul (se aude un bip). Se aude un bip de fiecare dată când este apăsată o tastă.

d.Ridicați manual clapele orizontale după cum doriți.

3.4.a - Tasta ON/OFF (A1)

Când aparatul este în stand-by, toate butoanele sunt dezactivate, cu excepția**ON/OFF**buton.
apasă pe**ON/OFF**butonul pentru a porni aparatul. Afișajul va afișa temperatura camerei în °C.

Viteza inițială implicită a ventilatorului este setată la „scăzut”, iar modul de funcționare este setat la „normal”. Toate funcțiile sunt disponibile.

3.4.b - Tasta viteză aer (A4)

Viteza aerului poate fi modificată în conformitate cu această secvență:

Scăzut ---> **Mediu** ---> **Ridicat** ---> **Scăzut** --->...

- LED-ul este afișat în funcție de viteza setată pe panou:

(Scăzut)

(Mediu)

(Înalt)

3.4.c - Tasta de oscilație (A1)

Când aparatul este pornit, apăsați acest buton pentru a porni sau opri funcția de orientare a aerului prin clapetele verticale (11) (dreapta și stânga).
Apăsați-l o dată pentru a porni funcția; LED-ul de oscilație se aprinde.
Apăsați a doua oară pentru a opri funcția.

3.4.d - Tasta de mod (A3)

Când aparatul este pornit, modul „normal” este setat implicit. Apăsați această tastă și modul se schimbă în funcție de această secvență:

Normal ---> Natural ---> Somn ---> Normal ---> Natural ---> ...

LED-ul de mod se schimbă în consecință (modurile „natural” (B3a) și „sleep” (B3b) nu sunt disponibile la viteza „silențioasă” (B3c)).

Diferitele moduri funcționează după cum urmează:

1 - Normal(B3a): **2 - Natural**(B3b): aparatul funcționează constant la viteza setată. aparatul funcționează schimbând viteza aerului în mod continuu.

3 - Dormi(B3c): aparatul funcționează schimbând viteza aerului în mod continuu, reducând-o la valoarea minimă.

3.4.e - Tasta Timer (A6)

Când aparatul este pornit, prin apăsarea acestei taste de pe afișaj, cronometrul se modifică conform acestei secvențe:

00h(oprit)**--->01h ---> 02h ---> 03h ---> .. 08h ---> 00h**(oprit)**---> ..**

Odată setat temporizatorul, după câteva secunde, afișajul revine la afișarea temperaturii camerei detectate.

3.4.f - Tasta pentru răcire/umidificator (A2)

Când aparatul funcționează, apăsați această tastă pentru a porni sau opri funcția de răcire/umidificator.
Apăsați-l o dată pentru a porni funcția; pompa (4) și LED-ul de răcire/umidificator (B4) se aprind.
Apăsați a doua oară pentru a opri funcția.

Nu permiteți pompei (4) să funcționeze fără apă în rezervor (7) pentru a preveni deteriorarea acesteia.

3.4.g - Utilizarea recipientelor cu gheață (14)

Aparatul vine cu două cutii de gheață (14) care pot fi folosite pentru a răci aerul pe care îl emană.
Utilizarea funcției „răcire” cu o cutie de gheață (14) plasată în compartimentul de apă reduce rapid temperatura aerului emis de aparat cu aproximativ 3° C.

Pentru a utiliza această funcție:

A. Puneți cutiile cu gheață în congelator și așteptați până sunt înghețate.
b. Puneți o cutie de gheață înghețată în rezervorul de apă (7) sau în compartimentul de apă superior (fig.M).
c. Turnați apă (de preferință rece) în rezervor sau în compartimentul superior de apă, fără a depăși valoarea „**MAX**” nivelul indicat.
d. Porniți aparatul și selectați funcția apăsând butonul (A2); LED-ul corespunzător (B2) se va aprinde.

Pentru a exploata cât mai bine funcția, păstrați o cutie de gheață în congelator și folosiți-o pentru a o înlocui pe cea aflată în uz atunci când nu mai este înghețată.

4 - ÎNTREȚINERE ȘI CURĂȚARE

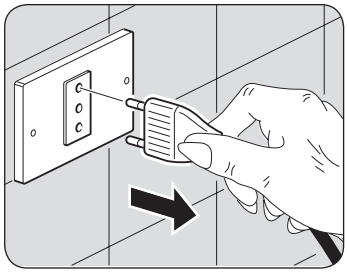

Înainte de a continua cu orice intervenție de întreținere și curățare, asigurați-vă întotdeauna că ați deconectat ștecherul de la priză.

Nu folosiți apă pentru a curăța părțile interne ale aparatului; risc de electrocutare.

4.1 - CURĂȚARE

4.1.a - Curăţarea aparatului şi a telecomenzii

A. Utilizați o cârpă uscată pentru a curăța aparatul și telecomanda.

b. Este posibil să folosiți o cârpă umezită cu apă rece pentru a curăța aparatul în cazul în care este foarte murdar.

Nu utilizați o cârpă tratată chimic sau antistatică pentru a curăța aparatul.

Nu folosiți benzină, solvenți, lustruiți sau solvenți similari.
Aceste produse pot cauza spargerea sau deformarea suprafeței din plastic.

4.1.b - Curăţarea filtrelor

Operați după cum urmează:

A. Folosiți o șurubelniță Phillips (nu este inclusă) pentru a scoate șuruburile (22) (fig. N). **b**. Scoateți filtrul de aer (16) de pe corpul aparatului (fig. O). **c**. Scoateți filtrul de hârtie (17) de pe corpul aparatului.

d. Curățați ambele filtre (16 și 17) cu apă și săpun neutru. Clătiți bine filtrele cu apă curată.

e. Dacă este necesar, utilizați o perie moale pentru a curăța mai profund filtrul de aer (16). **f.**Lăsați filtrele să se usuce, apoi puneți-le în corpul aparatului (15). **g**. Fixați filtrul de aer (16) cu ambele șuruburi (22) (fig.P).

Nu folosiți aparatul decât dacă filtrele sunt instalate corect. Nu folosiți aparatul dacă filtrele sunt deteriorate sau uzate.

4.1.c - Curățarea rezervorului

Dacă aparatul nu va fi folosit pentru o perioadă lungă de timp:

A. Deconectați-l de la priză.

b. Rotiți cârligul (6) cu 90° și deschideți rezervorul (7) (fig. Q). **c**. Mutați cu grijă aparatul într-o poziție potrivită pentru descărcarea apei. **d**. Scoateți capacul (3) pentru a goli rezervorul (7) (fig

e. Curățați și uscați cu atenție rezervorul (7) și compartimentul de apă superior (13).

f. Repoziționați corect capacul (3) în rezervor (7).

g. Repoziționați rezervorul în corpul aparatului și în compartimentul superior de apă (13); blocați-l pe loc cu dispozitivul de prindere (3).

ROMÂNĂ

5 - ÎNAINTE DE DEPOZITAREA APARATORULUI LA sfârșit A SEZONULUI

• Curăţaţi filtrele conform instrucţiunilor.

• Apoi, asigurați-vă că sunt uscate și verificați dacă rezervorul de apă nu conține apă reziduală.

• Închideţi manual clapetele orizontale (10).

• Puneți aparatul în ambalajul original și depozitați-l într-un mediu proaspăt și uscat.

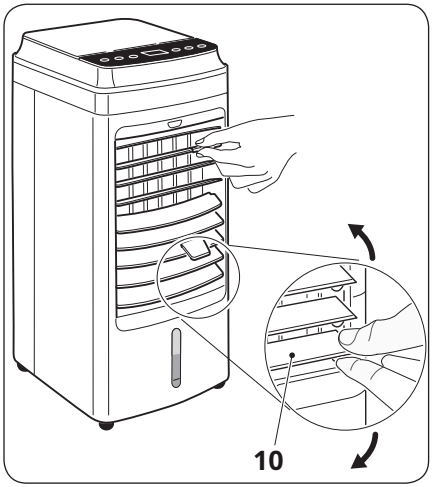

6 - ELIMINAREA

Acest simbol de pe produs sau ambalajul acestuia indică faptul că aparatul nu poate fi tratat ca gunoi menajer normal, ci trebuie predat la un punct de colectare pentru reciclarea aparatelor electrice și electronice.

Contribuția dumneavoastră la eliminarea corectă a acestui produs protejează mediu și sănătatea semenilor tăi.

Sănătatea și mediul înconjurător sunt puse în pericol prin eliminarea incorectă. Informații suplimentare despre reciclarea acestui produs pot fi obținute de la primăria locală, serviciul de colectare a gunoiului sau în magazinul de la care ați cumpărat produsul.

Acest regulament este valabil numai în statele membre UE.

ROMÂNĂ

7 - SPECIFICAȚII

Pentru datele tehnice, consultați plăcuța cu caracteristici (23) aplicată pe produs.

ILLUSTRATIONS

The illustrations are grouped on the initial pages of the manual

MAIN INDEX

The main index of this manual is given on page **"EN-3"**

ENGLISH

0 - WARNINGS

0.1 - General information

First of all, we would like to thank you for choosing our appliance.

0.2 - SYMBOLS

The pictograms in the next chapter provide the necessary information for correct, safe use of the machine in a rapid, unmistakable way.

Service
Refers to situations in which you should inform the SERVICE department in the company:
CUSTOMER TECHNICAL SERVICE

Index
Paragraphs marked with this symbol contain very important information and recommendations, particularly as regards safety.
Failure to comply with them may result in:
- danger of injury to the operators
- loss of the warranty
- refusal of liability by the manufacturer.

Raised hand
Refers to actions that absolutely must not be performed.

Danger of high voltage
Signals to the personnel that the operation described could cause electrocution if not performed according to the safety rules.

Generic danger
It informs the personnel concerned that if the operation is not carried out in compliance with the safety regulations, it presents the risk of suffering physical damage.

DANGER DUE TO HEAT
It informs the personnel concerned that if the operation is not carried out in compliance with the safety regulations, it presents the risk of burns due to contact with components at very high temperatures.

Do not cover
Indicates to the personnel concerned, that it is prohibited to cover the appliance, to prevent over-heating.

ATTENTION
- Indicates that this document must be read carefully before installing and/or using the appliance.
- Indicates that the assistance personnel must handle the appliance following the installation manual.

ATTENTION
- Indicates that there may be additional information in attached manuals.
- Indicates that information is available in the user manual or in the installation manual.

ATTENTION
Indicates that the assistance personnel must handle the appliance following the installation manual.

MAIN INDEX

0 - WARNINGS 1
1 - MAIN FEATURES AND FUNCTIONING 10
2 - INSTALLATION.....11
3 - USE OF THE APPLIANCE.....12
4 - MAINTENANCE AND CLEANING 19
5 - BEFORE STORING THE APPLIANCE
AT THE END OF THE SEASON 21
6 - DISPOSAL.....22
7 - SPECIFICATIONS.....22

ENGLISH

0.3 - GENERAL WARNINGS

WHEN USING ELECTRICAL EQUIPMENT, BASIC SAFETY PRECAUTIONS MUST ALWAYS BE FOLLOWED IN ORDER TO REDUCE RISKS OF FIRE, ELECTRIC SHOCKS AND INJURY, INCLUDING THE FOLLOWING:

1. This document is restricted in use to the terms of the law and may not be copied or transferred to third parties without the express authorization of the manufacturer, OLIMPIA SPLENDID. Our machines are subject to change and some parts may appear different from the ones shown here, without this affecting the text of the manual in any way.
2. Read this manual carefully before performing any operation (installation, maintenance, use) and follow the instructions contained in each chapter.
3. Keep the manual carefully for future reference.
4. After removing the packaging, check that the appliance is in perfect condition. The packaging materials must not be left within reach of children as they can be dangerous.

5. THE MANUFACTURER IS NOT RESPONSIBLE FOR DAMAGES TO PERSONS OR PROPERTY CAUSED BY FAILURE TO FOLLOW THE INSTRUCTIONS IN THIS MANUAL.

6. The manufacturer reserves the right to make any changes it deems advisable to its models, although the essential features described in this manual remain the same.

7. Failing to comply with the instructions contained in this manual, and using the unit with temperatures exceeding the permissible temperature range will invalidate the warranty.

8. Routine maintenance of the filters and general external cleaning can be done by the user as these operations are not difficult or dangerous.

9. During assembly and at each maintenance operation, it is necessary to respect the precautions indicated in this manual and on the labels located inside or on the appliance, as well as to take all the precautions suggested by common sense and by the Safety Regulations in force in the country of installation.

10. Unplug the appliance during filling and cleaning.

11. In case of replacement of parts, use only original OLIMPIA SPLENDID parts.

12. Do not use liquid or corrosive detergents to clean the unit, do not spray water or other liquids onto the unit, since they could damage the plastic components or even cause electric shocks.

13. In case of functioning anomalies (for example: abnormal noise, bad smell, smoke, abnormal increase in temperature, electrical dispersions, etc.), immediately switch off the appliance and disconnect the plug from the power socket.
For repair work contact solely the technical service centres authorised by the manufacturer and ask for original spare parts to be used. Failure to do this can affect the safety of the appliance.

14. Do not disconnect the power plug during functioning. Fire or electrical shocks hazard.
15. Do not place heavy or hot objects on top of the appliance.
16. Before electrically connecting the appliance, make sure the plate data correspond to those of the distribution network. The plate (23) is located on the sides of the appliance (Fig.C).
17. Install the appliance according to the manufacturer's instructions. An incorrect installation can cause damage to people, animals or property for which the manufacturer accepts no responsibility.
18. If the appliance's plug is incompatible with the socket, have the socket replaced with a suitable one by a qualified technician, who must ascertain that the section of the socket cables is compatible with the power absorbed by the appliance. We do not recommend using adaptors and/or extension cables. If they cannot be avoided, however, they must comply with current safety regulations and their ampacity (A) must not be below the maximum ampacity of the appliance.
19. This appliance is not intended to be run via an external timer or with a separate remote control system.
20. Always and only use the appliance in a vertical position.
21. Do not obstruct the air inlet and outlet grids in any manner.
22. Do not insert extraneous items in the air inlet and outlet grids as this will create the risk of electrical shocks, fire or damages to the appliance.
23. Do not use the appliance:
    - with wet or damp hands;
    - barefoot.
24. Do not pull the power cable or the appliance itself to remove the plug from the socket.

25. Do not use the unit in areas where the temperature is extremely high or low where it may be exposed to direct sunlight.

26. Do not operate the unit near flammable liquids or in explosive atmospheres.

27. Do not spray insecticide or flammable gasses near the appliance.

28. Always place the appliance on a stable, plane and levelled surface.

29. Leave at least 15cm of free space on both sides and behind the appliance and leave at least 30cm of free space above it (Fig.B).

30. Do not place the appliance near a power socket.

31. The socket must be easily accessible so that the plug can be removed easily in an emergency.

32. Do not handle the plug with wet hands.

33. Do not excessively bend, twist, pull or damage the power cord.

34. Do not run the cord under carpeting, throw rugs or runners etc. Arrange cord away from traffic areas so that it will not be tripped over.

35. Unplug the cord when unit is not in use for an extended period of time and/or when no one is home.

36. Do not use the appliance outdoors or on wet surfaces. Avoid dropping liquids on the appliance. Do not use the appliance near sinks and taps.

37. Do not immerse the appliance in water or in other liquids.

38. Change the water frequently to keep it clean.

39. This unit shall not be exposed to dripping or splashing water.

40. Do not install the unit in a confined space, such as a bookcase or built-in cabinet.

41. Switch OFF and unplug the unit before filling with water. Make sure the water is below the “MAX” water level line.

42. The unit should not be adjusted or repaired by anyone except specialized technicians.

43. To reduce the risk of fire or electric shock, do not use this product near any other electronic device.

44. Avoid positioning the product outdoors. Do not blow air directly towards people, especially children and elderly.

45. Make sure the plug is always completely inserted in the power socket.

46. The water level in the tank (7) must not be lower than the minimum advised level when the cooling/humidifier is running.

47. After filling the tank (7) with water, neither tilt nor bump into the appliance while moving in order to avoid water splashes.

48. If the appliance has not been used for a prolonged period of time with water in the tank (7), disconnect the plug from the power socket, empty and clean the tank before reusing it.

49. It is severely prohibited to remove or install the air filter (16) or the wet paper filter (17) during while the humidifier function is running.

50. Clean the appliance with a damp cloth; do not use abrasive products or materials. See the appropriate paragraph for the filters cleaning.

51. The most common cause of overheating is dust or lint deposit in the appliance. Regularly remove these accumulations by disconnecting the appliance from the power socket and vacuuming the grids.

52. Do not use the appliance in environments subject to significant temperature changes as condensation could form inside the appliance itself.

53. Install the appliance at least 2 meters from other electronic devices (TV, radio, computer, dvd player, etc.) in order to avoid disturbances.

54. Do not use the appliance if insecticide gas has just been sprayed in the room or in the presence of burning incenses, chemical vapours or oily residues.

55. Do not use the appliance if the filters are not positioned correctly.

56. Disassembly, repair or reconversion performed by an unauthorized person could cause heavy damages and will cancel the manufacturer warranty.

57. Do not use the appliance in case of malfunctioning or faults, if the cord or plug are damaged, or if it has been dropped or damaged in any manner. Turn the appliance off, disconnect the plug from the socket and let it be checked by professionally qualified personnel.

58. Neither disassemble nor modify the appliance.

59. Repairing the appliance by yourself is extremely dangerous.

60. If you no longer wish to use this appliance, it must be made inoperative by cutting the power supply cable after removing the plug from the power socket. Hazardous parts of the appliance must be rendered harmless, especially as there is a risk of children playing with it.

0.4 - PROPER USE

- The appliance must only be used to refresh, cool down and humidify, with the single purpose of making the temperature in the room comfortable.
- This appliance is only intended for a domestic use or similar.
- An improper use of the appliance with possible damages caused to people, things or animals releases OLIMPIA SPLENDID from any responsibility.

0.5 - HAZARDOUS ZONES

- The appliance must not be installed in places with inflammable gases, explosive gases or excess humidity (laundries, greenhouses, etc.), or in places with other machines that generate a strong heat source, in proximity of a sources of salt water or sulphurous water.
- DO NOT use gas, gasoline or other inflammable liquids near the appliance.
- Only use supplied components. The use of non-standard parts may cause water leaks, electric shocks, fires and injuries or damages to things.

This product must be used exclusively according to the specifications indicated in this manual. Use different to that specified, could cause serious injuries.
THE MANUFACTURER IS NOT LIABLE FOR INJURY/ DAMAGE TO PERSONS/OBJECTS DERIVING FROM FAILURE TO COMPLY WITH THE REGULATIONS CONTAINED IN THIS MANUAL.

1 - MAIN FEATURES AND FUNCTIONING

- Cooling and humidifier functions;
- Timer function: from 1 to 8h;
- Infrared remote control;
- Level restoration with water addition from the top or through the tank removal;
- Three speed levels: high, medium, and low;
- Fan mode: Normal, natural and sleep;
- Touch controls;
- Manual vertical flow direction, automatic horizontal flow direction;
- Easy to move thanks to the pirouetting wheels;
- Keys press acoustic warning.

ENGLISH

1.1 - APPEARANCE AND FUNCTIONS (Fig.A)

1 - Water filling cover
2 - Control panel
3 - Cap
4 - Water pump
5 - Power cord
6 - Water tank fixing hook
7 - Water tank
8 - Wheels
9 - Remote control receiver
10 - Horizontal flap
11 - Vertical flap
12 - Water level gauge
13 - Upper water compartment
14 - Ice box (2)
15 - Remote control
16 - Air filter
17 - Paper filter
18 - Instruction booklet

2 - INSTALLATION

2.1 - HANDLING THE APPLIANCE

- **Transport and handling of the appliance must be carried out in vertical position.**
- **Tip the appliance over and assemble the four castors (8) in their seats, pushing them until fully inserted (Fig.B1).**

ENGLISH

CAUTION
Moving the cooler on delicate flooring (e.g. wooden flooring):

- ***Empty the water compartments.***
- ***Take great care when moving the cooler as the wheels could mark the flooring. Although the wheels are made from a rigid material and are swivelling, they could get damaged by use or excessive dirt.***
  It is recommended to check that the wheels are clean and that they can move freely.

2.2 - WARNINGS

A failure to respect what follows may cause damages to the appliance.

a. Install the appliance on a flat, stable surface and on the floor.
b. The appliance must only be connected to earthed power outlets.
c. Make sure that curtains or other objects do not obstruct the air suction filters.
d. Make sure to keep a minimum distance of 15 cm (Fig.B) between the cooler and the adjacent figures.

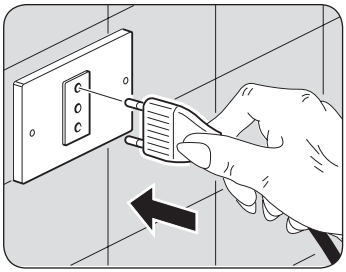

e. The appliance must always be activated paying attention that there are no obstacles for air suction and output.
f. Do not use the appliance in places used as laundry rooms.
g. The appliance must only be installed in dry places.
h. The cooler must not be started in presence of dangerous materials, steams or liquids.
i. Clean the air filters at least once a week.

2.3 - ELECTRICAL CONNECTION

The appliance is fitted with a power cable with plug.
Before connecting the cooler ensure that:

- The voltage and power frequency values match those specified on the appliance plate data.
- The power line is equipped with an effective earth connection and is correctly sized for maximum power consumption of the cooler.

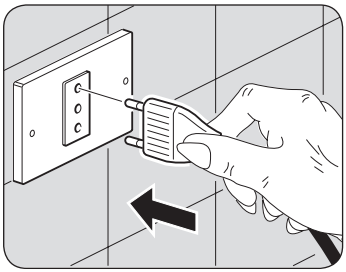

3 - USE OF THE APPLIANCE

The appliance operating modes can be selected either using the remote control supplied or the control panel.
The reception of the selected function is confirmed by the emission of a “beep” by the buzzer.

3.1 - CONTROL PANEL AND REMOTE CONTROL (Fig.1)

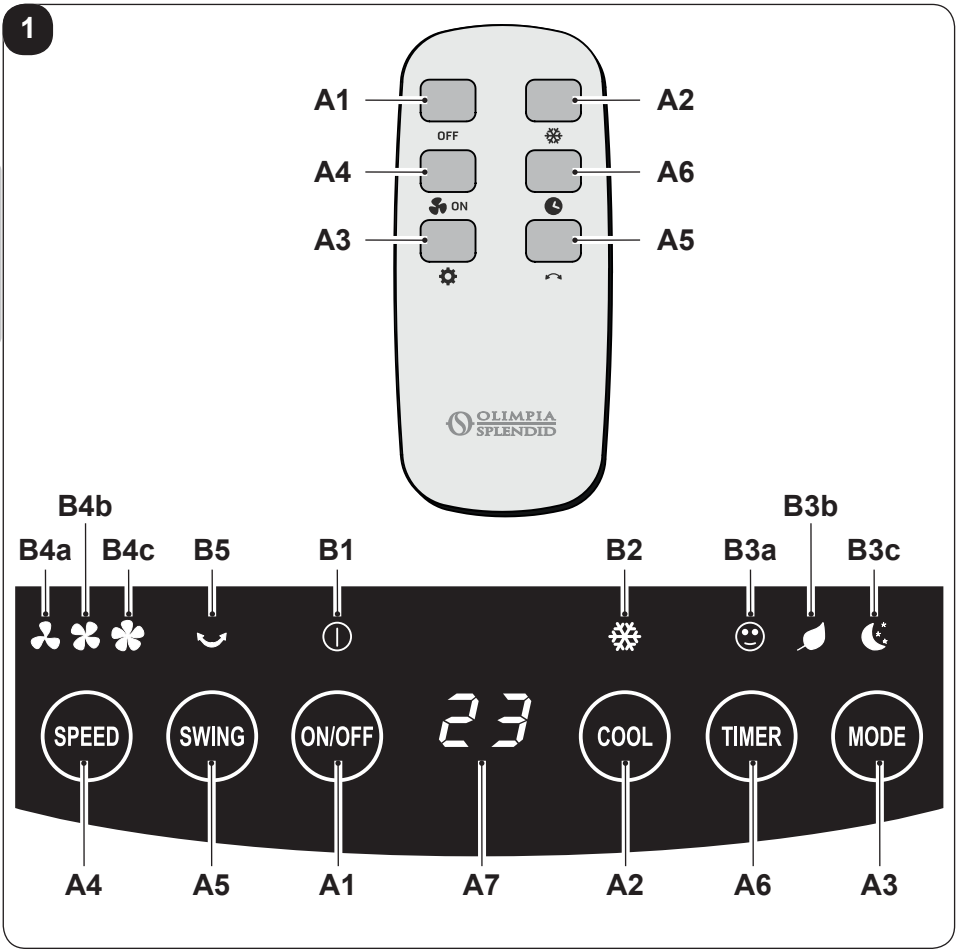

A1. **ON/OFF** key
A2. Cooling/Humidifier key
A3. Mode key
A4. Air speed key
A5. Oscillation key
A6. Timer key
A7. Display
B1. Appliance **ON/OFF** LED
B2. Cooling/Humidifier LED
B3a. “Normal” mode LED
B3b. “Natural” mode LED
B3c. “Rest” mode LED
B4a. Low speed LED
B4b. Medium speed LED
B4c. High speed LED
B5. Oscillation LED

3.2 - USE OF THE REMOTE CONTROL

The remote control supplied with the appliance is the instrument that will allow you to use the appliance in the most comfortable way possible.

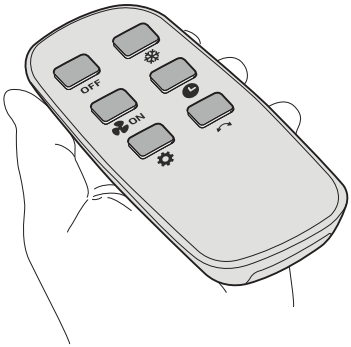

It should be handled with care and in particular:

- Keep it dry (do not clean it with water or leave it outdoors in bad weather).
- Avoid dropping or bumping it.
- Keep it out of direct sunlight.

- ***The remote control operates by means of an infrared beam.***
- ***Avoid obstacles between the remote control and the appliance during use.***
- ***If other appliances in the room have remote controls (TV, stereo, etc...), there may be interference.***
- ***Electronic and fluorescent lights may interfere with the transmissions between remote control and appliance.***
- ***Remove the batteries in case of prolonged disuse of the remote control.***

3.2.a - Insertion of batteries

The batteries are supplied with the machine.
To insert the batteries correctly:

a. Remove the batteries compartment cover (T1) (figure E).
b. Insert the batteries into the relevant compartment (Fig.E).

heck the polarity indicated on the bottom of the compartment .

c. Close the compartment correctly (Fig.F).

3.2.b - Replacement of batteries

Replace the batteries when you no longer hear a beep from the appliance when pressing any key on the remote control.

Always use new batteries.
The use of old or different batteries could generate malfunctioning of the remote control.

ENGLISH

The remote control uses two dry alkaline 1.5V batteries (AAA.) (Fig.E).

When replacing batteries, replace both and dispose of the dead batteries in the appropriate collection centres and as required by law.

- If the remote control is not used for several weeks or longer, remove the batteries.
  Any leaks from the batteries could damage the remote control.

ENGLISH

Do not re-charge or disassemble the batteries. Do not throw the batteries into the fire.
They can burn and explode.

If the battery liquid falls onto the skin or clothes, wash well with clean water. Do not use the remote control with batteries that have leaked.
The chemical products contained in the batteries can cause burns or other risks to health.

3.2.c - Location of the remote control

Keep the remote control in a position from which the signal can reach the receiver of the appliance (maximum distance is approx. 6 metres - with charged batteries) (figure D).

The presence of obstacles (furniture, curtains, walls, etc.) between the remote control and the appliance reduces the remote control range.

3.3 - USE OF THE APPLIANCE

Work as follows in order to use the appliance.

3.3.a - Preliminary operations

- ***Place the appliance on a stable and not inclined base, at least 15 cm. from the wall or from any other object, in order to ensure the correct air circulation. Place it on a water-resistant surface since the***

possible water leakage could damage furniture or the floor.

- ***Do not place the appliance directly on carpets, towels, blankets or other absorbent surfaces.***
- ***Insert the plug in the power socket; the appliance beeps and the display shows room temperature in °C and the "B1" symbol.***

Before electrically connecting the appliance, make sure the plate data correspond to those of the electricity distribution network.

ENGLISH

3.3.b - Filling

It is necessary to add water in the tank (7) before the cooling/humidifier function is activated.

Water can be added from the upper part of the appliance or by opening the water reservoir (7):

Make sure that the cap (fig. A - pos.3) is positioned correctly.

- To add water from the upper part, open the lid (1) (fig. G), slowly pour water in the compartment (7), then close the lid (1) again.
- To open the water reservoir (7) (fig. H):
  - rotate the hook (6) by 90° (fig.H);
  - slide the reservoir out (7);
  - Pour water into the compartment (7);
  - replace the reservoir (7) into the appliance and rotate the hook (6) downwards (fig.H).
  - Check the water level in the tank (7) through the water level gauge (12) (fig.L).

- ***Do not fill the tank (7) beyond the maximum indicated level.***
- ***Always use clean water.***
- ***The appliance could produce a slight smell or the water in the tank (7) could be slightly coloured during first use; this events are normal and absolutely harmless for the user's health.***

3.4 - INSTRUCTIONS FOR OPERATION

a. Insert the plug in the power socket.

When the appliance is switched on for the first time, you will hear a beep and it will go into stand-by. All buttons will be disabled, with the exception of the ON/OFF one.

The functions can be enabled or modified either from the control panel or from the remote control.

b. Press th **ON/OFF** key (A1) to switch the appliance on (a beep is heard).
c. **ON/OFF** key (A1) again to switch the appliance off (a beeeep is heard). A beep is heard every time a key is pressed.
d. Manually lift the horizontal flaps as desired.

ENGLISH

3.4.a - ON/OFF key (A1)

When the appliance is in stand-by, all buttons are disabled, with the exception of the **ON/OFF** button.
Press the **ON/OFF** button to turn the appliance on. The display will show room temperature in °C.

The default initial fan speed is set at “low” and the operating mode is set at “normal”. All functions are available.

3.4.b - Air speed key (A4)

Air speed can be changed according to this sequence:
Low ---> Medium ---> High ---> Low ---> ...

- The LED is displayed according to the speed set on the panel:

(Low)

(Medium)

(High)

3.4.c - Oscillation key (A1)

When the appliance is on, press this button to start or stop the air orientation function through the vertical flaps (11) (right and left).
Press it once to start the function; the oscillation LED switches on.
Press it a second time to stop the function.

3.4.d - Mode key (A3)

When the appliance is switched on, “normal” mode is set by default.
Press this key and the mode changes according to this sequence:

Normal ---> Natural ---> Sleep ---> Normal ---> Natural ---> ...

The mode LED changes accordingly (the “natural” (B3a) and “sleep” (B3b) modes are not available at “silent” speed (B3c)).

The various modes work as follows:

1 - Normal (B3a): the appliance works constantly at the set speed.
2 - Natural (B3b): the appliance works changing air speed continuously.
3 - Sleep (B3c): the appliance works changing air speed continuously, reducing it down to the minimum value.

3.4.e - Timer key (A6)

When the appliance is on, by pressing this key on the display, the timer changes according to this sequence:

00h (off) **---> 01h ---> 02h ---> 03h ---> .. 08h ---> 00h** (off) **---> ..**

Once the timer has been set, after a few seconds the display goes back to showing the room temperature detected.

3.4.f - Cooling/humidifier key (A2)

When the appliance is running, press this key to start or stop the cooling/humidifier function.
Press it once to start the function; the pump (4) and the cooling/humidifier LED (B4) switch on.
Press it a second time to stop the function.

Do not allow the pump (4) to operate without water in the reservoir (7) in order to prevent damage to the same.

ENGLISH

3.4.g - Use of ice box containers (14)

The appliance comes with two ice boxes (14) that can be used to cool down the air it emits.
The use of the “cooling” function with an ice box (14) placed in the water compartment quickly reduces the temperature of the air emitted by the appliance by 3° C approximately.

To use this function:

a. Put the ice boxes in the freezer and wait until they are frozen.
b. Place a frozen ice box in the water reservoir (7) or in the upper water compartment (fig.M).
c. Pour water (preferably cold) in the reservoir or in the upper water compartment, without exceeding the “**MAX**” level indicated.
d. Start the appliance and select the function by pressing the button (A2); the corresponding LED (B2) will light up.

To exploit the function as well as possible, keep an ice box in the freezer and use it to replace the one in use when no longer frozen.

4 - MAINTENANCE AND CLEANING

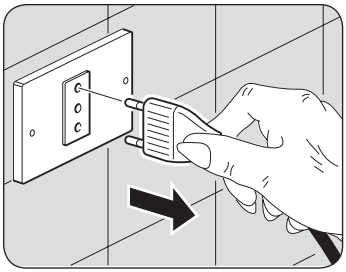

Before proceeding with any maintenance and cleaning intervention, always make sure you disconnected the power plug from the power socket.

Do not use water to clean the internal parts of the appliance; risk of electric shocks.

4.1 - CLEANING

4.1.a - Cleaning the appliance and the remote control

a. Use a dry cloth to clean the appliance and the remote control.

b. It is possible to use a cloth moistened with cold water to clean the appliance in case it's very dirty.

Do not use a chemically treated or antistatic cloth to clean the appliance.

Do not use gasoline, solvent, polish or similar solvents.
These products could cause the breakage or deformation of the plastic surface.

4.1.b - Cleaning the filters

Operate as follows:

a. Use a Phillips head screwdriver (not included) to remove the screws (22) (fig. N).
b. Remove the air filter (16) from the appliance body (fig. O).
c. Remove the paper filter (17) from the body of the appliance.
d. Clean both filters (16 and 17) with water and neutral soap. Rinse the filters well with clean water.
e. If necessary, use a soft brush to clean the air filter more deeply (16).
f. Let the filters dry, then replace them into the body of the appliance (15).
g. Fix the air filter (16) with both screws (22) (fig.P).

Do not use the appliance unless the filters are properly installed. Do not use the appliance if the filters are damaged or worn.

4.1.c - Cleaning the reservoir

If the appliance is not going to be used for a long period of time:

a. Unplug it from the power outlet.
b. Rotate the hook (6) by 90° and open the reservoir (7) (fig. Q).
c. Carefully move the appliance in position suitable to unload water.
d. Remove the cap (3) to empty the reservoir (7) (fig
e. Carefully clean and dry the reservoir (7) and the upper water compartment (13).
f. Correctly re-position the cap (3) in the reservoir (7).
g. Re-position the reservoir in the body of the appliance and the upper water compartment (13); lock it in place with the catch (3).

5 - BEFORE STORING THE APPLIANCE AT THE END OF THE SEASON

- Clean the filters according to the instructions.
- Then, make sure they're dry and check that the water tank doesn't contain any residual water.
- Manually close the horizontal flaps (10).
- Place the appliance in its original packaging and store it in a fresh and dry environment.

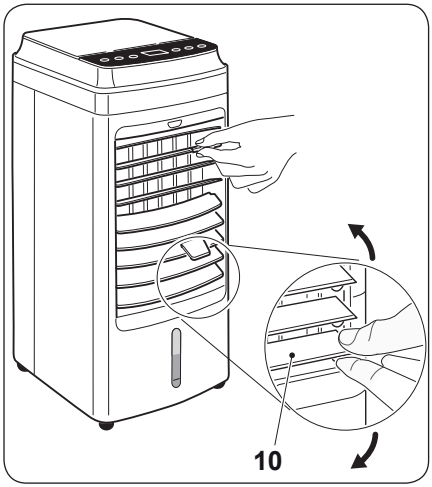

6 - DISPOSAL

This symbol on the product or its packaging indicates that the appliance cannot be treated as normal domestic trash, but must be handed in at a collection point for recycling electric and electronic appliances.

Your contribution to the correct disposal of this product protects the environment and the health of your fellow men.

Health and the environment are endangered by incorrect disposal.

Further information about the recycling of this product can be obtained from your local town hall, your refuse collection service, or in the store at which you bought the product.

This regulation is valid only in EU member states.

7 - SPECIFICATIONS

For the technical data, consult the characteristics plate (23) affixed to the product.

OLIMPIA SPLENDID
HOME OF COMFORT

262094A

OLIMPIA SPLENDID spa
via Industriale 1/3
25060 Cellatica (BS)
www.olimpiasplendid.it
info@olimpiasplendid.it

I dati tecnici e le caratteristiche estetiche dei prodotti possono subire cambiamenti. Olimpia Splendid si riserva di modificarli in ogni momento senza preavviso.